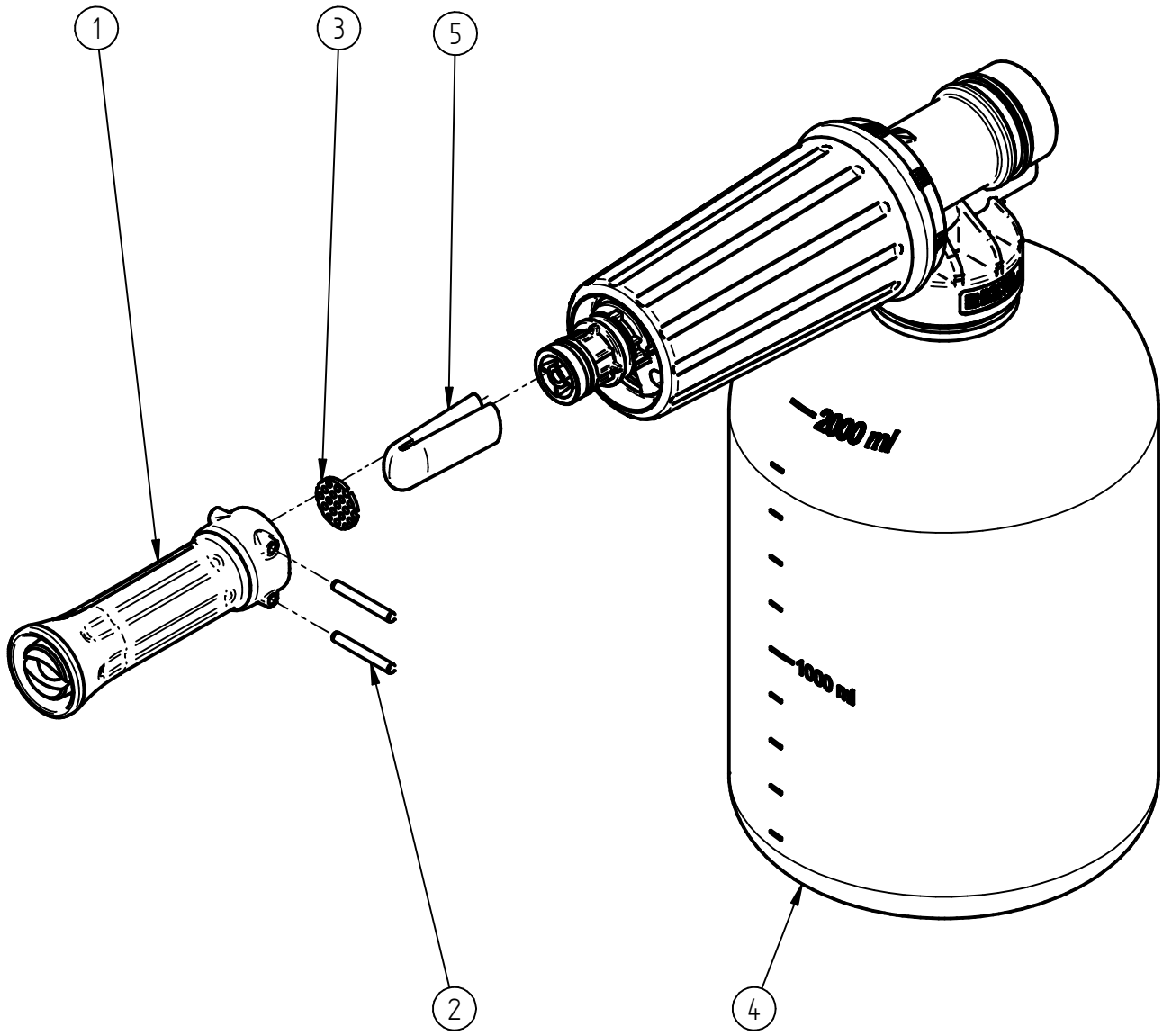

Pos.	Artikelnummer	Benennung	Menge
1	020073630	Düsenaufsatz-lang ST-73.1	1
2	040073517	Zylinderst. DIN 7 3x24 A2	2
3	040001791	Sieb ø16x1,5 ST-75	1
4	200073416	Schauminjektorlanze1,8 ohne Pad	1
5	020000606	Schaumsieb ST-75 Zuschnitt	1

Weitergabe sowie Vervielfältigung dieser Unterlagen, Verwertung und Mitteilung ihres Inhalts ist nicht gestattet, soweit nicht ausdrücklich zugestanden. Zuwiderhandlungen verpflichten zu Schadenersatz. Alle Rechte für den Fall der Patenterteilung oder Gebrauchsmuster-Eintragung vorbehalten.

Allgemeintoleranzen ISO 2768-mK

Werkstückkanten DIN 6784

Maßstab 1:2

Gewicht 459,2 g

Werkstoff

	Datum	Name
Erstell.	12.06.2017	hermann
Geneh.	12.06.2017	Hellweg

Benennung DE

Schaumlanze ST-73 1-1,8 ohne Pad

ST-73.2

AF-083 - 14

Dokumentenstatus CAD Doko. Freigabe

Artikelnummer 200073916_3

KE- Nummer 23447

Blatt A4

Version -

Revison 03

Index	Änderung	Datum	Name

The choice of perfection